9596 Tekstil Kutu Kraftform Kompakt Zyklop Mini 2 Set 1, aletsiz, 130 x 35 x 80 mm



EAN:	4013288238719	**Boyut:**	130x85x50 mm
Parça No:	05136428001	**Ağırlık:**	118 g
Ürün-No:	9596	**Menşe ülke:**	CN
		Gümrük tarife no.:	42029298

- 8790 FA lokmaları için 10 yuvalı tekstil kutu, aletsiz
- Sağlam, dayanıklı, sert malzeme
- İstem dışı açılmayı ve dolayısıyla aletin kaybolmasını önlemek için güçlü cırt cırtlı bağlantı sistemi
- Yer tasarrufu sağlayan depolama için kompakt tasarım
- Kolay taşıma için düşük ağırlık
- Twist to unlock sistemiyle kompakt kumaş çanta: aletlerin güvenli şekilde saklanmasını ve kolay çıkarılmasını sağlar
- Wera 2go ile uyumlu

Aletlerin yerden tasarruflu saklanması için sağlam tekstil kutu; kullanılan malzeme hafif ve sağlam olduğundan mobil kullanımlar için idealdir; Kraftform Kompakt Zyklop Mini 2 Set 1 cırcır seti için; aletsiz/boş.

İnternet bağlantısı
https://www.wera.de/tr/05136428001

Wera - 9596
05136428001 - 4013288238719

Wera Werkzeuge GmbH
Korzerter Straße 21-25
D-42349 Wuppertal
Tel: +49 (0)2 02 / 40 45-0
E-Mail: info@wera.de

Sağlam, dayanıklı, hafif, sert



Kullanılan malzeme yüksek sağlamlık derecesiyle öne çıkar. Aynı zamanda, kumaş çanta hafif ve serttir. Kumaş çanta yere düşse bile aletler iyi korunur.

Kolay çıkarma ve güvenli saklama

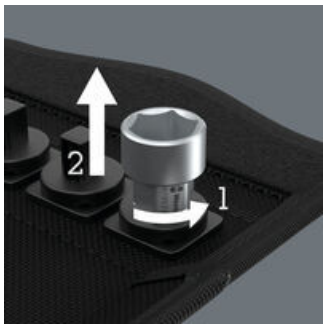

Twist to unlock sistemi sayesinde lokmalar kolayca çıkarılır. Aynı zamanda Twist to unlock, örneğin taşıma sırasında aletleri güvenli şekilde tutar.

Kanca ve halka tutturucu şeritler sayesinde esnek

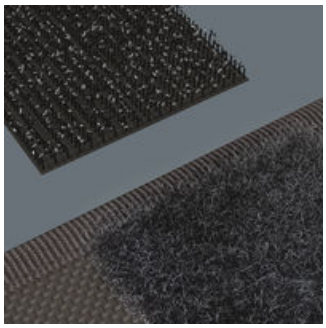

Kumaş çantanın arka kısmında bir polar bölge bulunmaktadır. Birlikte verilen kendinden yapışkanlı kanca ve halka bağlantı şeritleri kullanılarak kumaş çanta Wera 2go bileşenlerine tutturulabilir. Ya da duvara, rafa veya takım dolabına takılabilir.

Bu ürün grubunun diğer varyantları:

	 mm	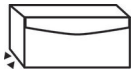 mm	 mm
05136428001	130.0	35.0	80.0

İnternet bağlantısı
https://www.wera.de/tr/05136428001

Wera - 9596
05136428001 - 4013288238719

Wera Werkzeuge GmbH
Korzerter Straße 21-25
D-42349 Wuppertal
Tel: +49 (0)2 02 / 40 45-0
E-Mail: info@wera.de