6003 Joker Pedal Комбинированный гаечный ключ, 15 мм x 174 мм

6003 Joker комбинированный гаечный ключ - Рожковая часть с углом возврата всего 15°. Когда не хватает места.

EAN:	4013288220677	**Размеры:**	250x50x23 mm
№ детали:	05020221001	**Вес:**	105 g
№ артикула:	6003 Joker Pedal	**Страна происхождения:**	CZ
		№ таможенного тарифа:	82041100

- Особенно подходит для работы в ограниченном пространстве
- Специальная форма рожковой части расширяет возможности для накидывания ключа
- Рожок с малым углом возрата захватывает винт через каждые 15°
- Тонкая накидная часть с изгибом на 15°
- Ключ Joker 6003 Pedal № 15 с плоским рожком для установки и снятия педалей
- Индикатор Take it easy: цветовая кодировка размера

Особо тонкий педальный ключ 6003 Joker Pedal идеально для работы в ограниченном пространстве.

Ссылка
https://products.wera.de/ru/joker_6003_joker_combination_wrench_open_end_with_return_angle_of_just_15_when_things_get_tight_6003_joker_pedal.html

Wera Werkzeuge GmbH
Korzerter Straße 21-25
D-42349 Wuppertal
Tel: +49 (0)2 02 / 40 45-0
E-Mail: info@wera.de

6003 Joker комбинированный гаечный ключ - Рожковая часть с углом возврата всего 15°. Когда не хватает места.

Ключ Joker 6003 Pedal № 15 с плоским рожком для установки и снятия педалей

6003 Joker Pedal Комбинированный гаечный ключ

Особо тонкий педальный ключ (6003 Joker 15 Pedal) идеально для работы в ограниченном пространстве.

Для работы в очень ограниченном пространстве

Комбинированный гаечный ключ Joker 6003 с особой формой рожковой части - наклоном на 7,5° и профилем в виде двойного шестигранника - увеличивает вдвое возможности для накидывания ключа при повторных поворотах ключа в процессе завинчивания на 180° относительно продольной оси. Гайка или головка винта захватывается через каждые 15°. Практически Joker 6003 сам находит соответствующее положение после каждого перекидывания.

Joker 6003: Для угла поворота меньше 30°

Благодаря наклону на 7,5° рожковой части, профилю в виде двойного шестигранника и оптимальному способу работы (накинуть - завинтить - вернуть - снова накинуть - завинтить - вернуть и т.д.) завинчивать можно в тех случаях, когда для поворота ключом имеется угол меньше 30°.

Ссылка
https://products.wera.de/ru/joker_6003_joker_combination_wrench_open_end_with_return_angle_of_just_15_when_things_get_tight_6003_joker_pedal.html

Wera Werkzeuge GmbH
Korzerter Straße 21-25
D-42349 Wuppertal
Tel: +49 (0)2 02 / 40 45-0
E-Mail: info@wera.de

6003 Joker комбинированный гаечный ключ - Рожковая часть с углом возврата всего 15°. Когда не хватает места.

Геометрия двойного шестигранника

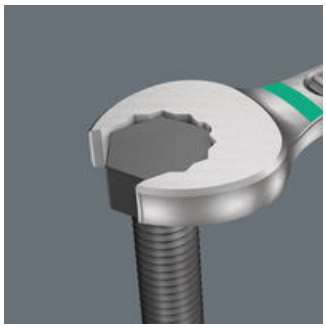

Профиль в виде двойного шестигранника в рожковой и накидной частях обеспечивает плотный захват головки винта или гайки и снижает вероятность соскальзывания.

Joker 6003: Изогнутая накидная часть

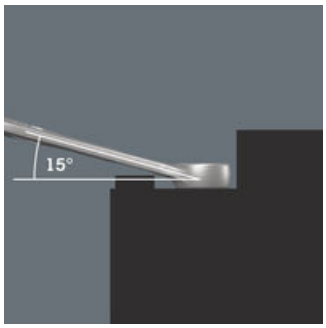

Накидная часть изогнута на 15° к оси инструмента, чтобы предотвратить травмы.

Индикатор Take it easy Wera

Индикатор Take it easy с цветовой кодировкой размера - для простого и легкого выбора нужного инструмента. Система определения размера инструментов для винтов с внутренним шестигранником (Г-образные ключи, торцевые головки Zyklop), винтов с шестигранной головкой и гаек (гаечные ключи Joker, головки Zyklop и головки Zyklop с фиксирующей функцией) и винтов TORX® (Г-образные ключи, торцевые головки Zyklop).

Другие варианты таких изделий:

		мм	мм	мм	мм	мм	мм
05020221001	weiss	15	174	32	4,5	22	8,5

Ссылка
https://products.wera.de/ru/joker_6003_joker_combination_wrench_open_end_with_return_angle_of_just_15_when_things_get_tight_6003_joker_pedal.html

Wera Werkzeuge GmbH
Korzerter Straße 21-25
D-42349 Wuppertal
Tel: +49 (0)2 02 / 40 45-0
E-Mail: info@wera.de