9998 X-Power bedieningsgereedschap voor insteekgereedschap, 9x12 mm, 9x12 x 400 mm



GTIN:	4013288237231	**Afmetingen:**	430x38x38 mm
Onderdeelnr.:	05003200001	**Gewicht:**	803 g
Artikelnummer:	9998	**Land van herkomst:**	TW
		Goederencode (HS-code):	82041100

- Bedieningsgereedschap voor insteekgereedschappen
- Met 9x12 mm opname voor verwisselbare insteekgereedschappen
- Insteek-verbinding voor opname van insteek-gereedschap
- Het bedieningsgereedschap is in combinatie met insteekgereedschappen geschikt voor het vast- en losdraaien van schroefverbindingen
- Geen draaimomentfunctie!
- Diverse combinatiemogelijkheden dankzij legio insteekgereedschappen
- Massief gelegeerd gereedschapsstaal; matverchroomd
- Ergonomische Kraftform handgreep voor moeiteloos werken

Bedieningsgereedschap voor de opname van insteekgereedschappen met vierkant-aandrijving 9x12 mm. Massief gelegeerd gereedschapsstaal, matverchroomd. Voor het los- en vastdraaien van schroefverbindingen. Geen draaimomentfunctie. Met meercomponenten Kraftform handgreep voor ergonomisch, vermoeiingsvrij en veilig werken.

Weblink
https://www.wera.de/nl/05003200001

Wera - 9998
05003200001 - 4013288237231

Wera Werkzeuge GmbH
Korzerter Straße 21-25
D-42349 Wuppertal
Tel: +49 (0)2 02 / 40 45-0
E-Mail: info@wera.de

9998 X-Power bedieningsgereedschap voor insteekgereedschap, 9x12 mm, 9x12 x 400 mm

Veel combinatiemogelijkheden

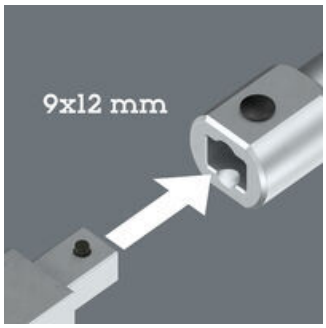

Het bedieningsgereedschap 9998 is geschikt voor insteekgereedschappen met vierkant-aandrijving 9x12 mm. Zo kan dit gereedschap veelzijdig worden gebruikt.

Vast- en losdraaien zonder draaimoment.

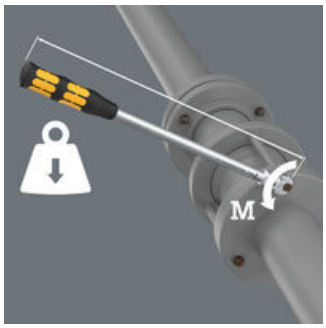

Het bedieningsgereedschap 9998 is, in combinatie met insteekgereedschap, geschikt voor het losdraaien van vastzittende schroefverbindingen en het weer vastdraaien daarvan - zonder draaimomentfunctie.

Massief gelegeerd gereedschapsstaal



Het toegepaste matverchroomde massief gelegeerde speciale staal zorgt voor een hoge vormstabiliteit en is door zijn verhoogde vastheid bestand tegen vervormingen.

Ergonomische Kraftform handgreep



Met meercomponenten Kraftform handgreep voor ergonomisch, vermoeiingsvrij en veilig werken.

Veel combinatiemogelijkheden

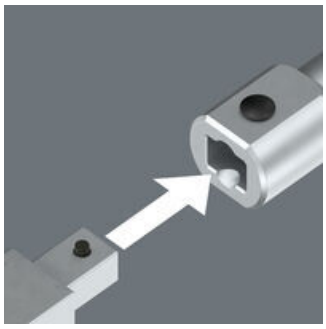

Het bedieningsgereedschap is geschikt voor insteekgereedschap met vierkant-aandrijving. Zo kan dit insteekgereedschap veelzijdig worden gebruikt.

Andere varianten in deze productreeks:

	 mm	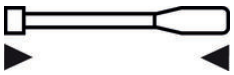 mm
05003200001	9x12	400

Weblink
https://www.wera.de/nl/05003200001

Wera - 9998
05003200001 - 4013288237231

Wera Werkzeuge GmbH
Korzerter Straße 21-25
D-42349 Wuppertal
Tel: +49 (0)2 02 / 40 45-0
E-Mail: info@wera.de