9999 인서트 공구용 X-Power 작동 공구, 14x18 mm, 14x18 x 600 mm

EAN:	4013288237224	**사이즈:**	630x38x38 mm
부품 번호:	05003201001	**무게:**	1342 g
상품코드:	9999	**원산지:**	TW
		관세 번호:	82041100

- 인서트 공구용 작동 공구
- 교환식 인서트 공구용 14x18 mm 마운팅이 있음
- 인서트 공구 장착을 위한 플러그 연결
- 작동 공구는 인서트 공구를 사용하여 나사 연결을 조이거나 푸는 데 적합합니다
- 토크 기능 없음!
- 다양한 인서트 공구 덕분에 다양한 조합 가능
- 합금 공구강으로 만든 솔리드, 무광 크롬 도금
- Kraftform 손잡이는 인체 공학적으로 설계되어 작업 피로도를 최소화함

14x18 mm 사각 헤드 팁이 있는 인서트 공구 장착용 작동 도구. 합금 공구강으로 만든 솔리드, 무광 크롬 도금. 나사 연결 조이기 및 풀기용. 토크 기능 없음. 인체공학적인 다종 재질의 Kraftform 손잡이로 피로감이나 부상 없이 작업할 수 있습니다.

웹링크
https://www.wera.de/ko/05003201001

Wera - 9999
05003201001 - 4013288237224

Wera Werkzeuge GmbH
Korzerter Straße 21-25
D-42349 Wuppertal
Tel: +49 (0)2 02 / 40 45-0
E-Mail: info@wera.de

인서트 공구용 작동 공구

여러 가지 조합이 가능함

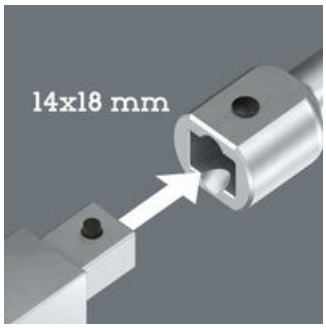

9999 작동 공구는 14x18 mm 사각 헤드 드라이브가 있는 인서트 공구의 장착에 적합하며, 따라서 다양한 작업에 사용할 수 있습니다.

토크 없이 조이고 풀기

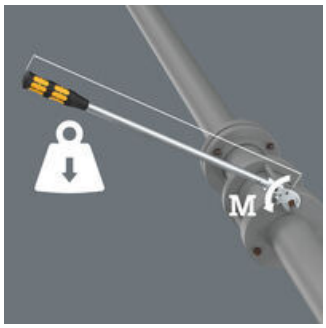

인서트 공구와 함께 사용하면 9999 작동 공구는 토크 없이도 낀 나사 연결을 조이거나 푸는 데 적합합니다.

합금 공구강으로 만든 솔리드

사용되는 무광 크롬 도금 솔리드는 특수 목적의 강철 합금으로 제작되어 형상 안정성이 높으며, 강도가 강화되어 변형에 대한 저항성이 높습니다.

인체공학적 디자인이 적용된 Kraftform 손잡이

인체공학적인 다종 재질의 Kraftform 손잡이로 피로감이나 부상 없이 작업할 수 있습니다.

같은 제품군의 다른 버전:

	mm	mm
05003201001	**14x18**	**600**

웹링크
https://www.wera.de/ko/05003201001

Wera - 9999
05003201001 - 4013288237224

Wera Werkzeuge GmbH
Korzerter Straße 21-25
D-42349 Wuppertal
Tel: +49 (0)2 02 / 40 45-0
E-Mail: info@wera.de